QTMOV®
Soluções práticas para móveis.

Instruções de Montagem

linha open box

Caixa Multy 4"

A embalagem contém:

- 1 Caixa Multy 4"
- 1 kit de fixação
- 1 manual de instalação

1 Faça o furo no móvel, utilizando uma serra copo de 4´´.

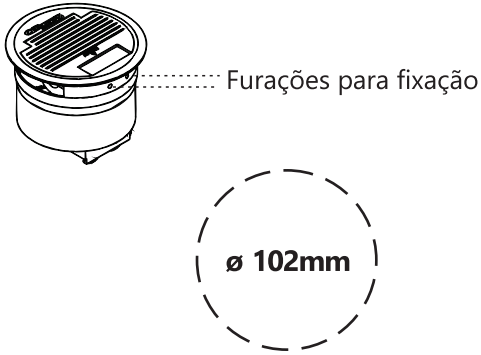

2 Insira a Caixa na furação.

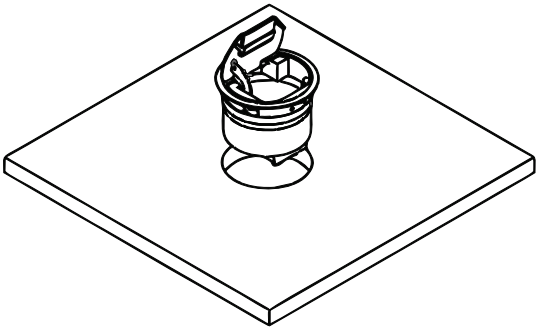

3 Abra a tampa para fazer a fixação por dentro da caixa utilizando uma chave philips ou parafusadeira.

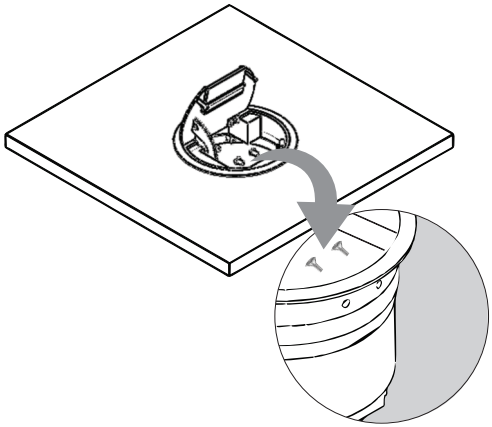

4 Pronto. A Caixa Multy 4" está instalada.

Atenção:
Esse produto somente é compatível com tomadas tipo bloco Dutotec.

Dúvidas sobre a instalação, entre em contato pelo fone 0800 702 6828.