QTMOV®
Soluções práticas para móveis.

Instruções de Montagem

linha open box

Caixa de Mesa Alumínio - 8 Blocos

A embalagem contém:

- 1 Caixa de Mesa Alumínio 8 blocos:
  (3 blocos elétricos, 3 blocos para RJ 45 padrão Keystone e 2 blocos cegos);
- 1 kit de fixação.

1 Faça o furo no móvel.

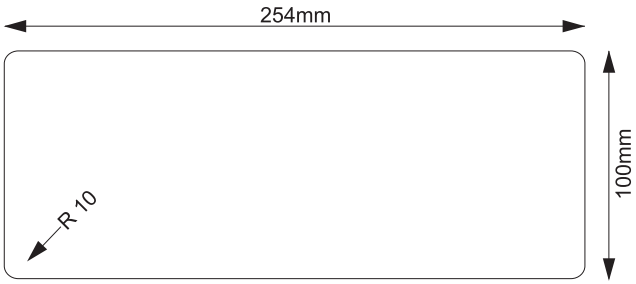

2 Insira a caixa na furação.

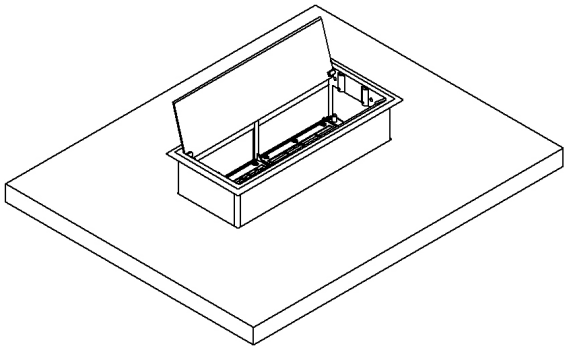

3 Fixe a caixa no móvel utilizando os parafusos.

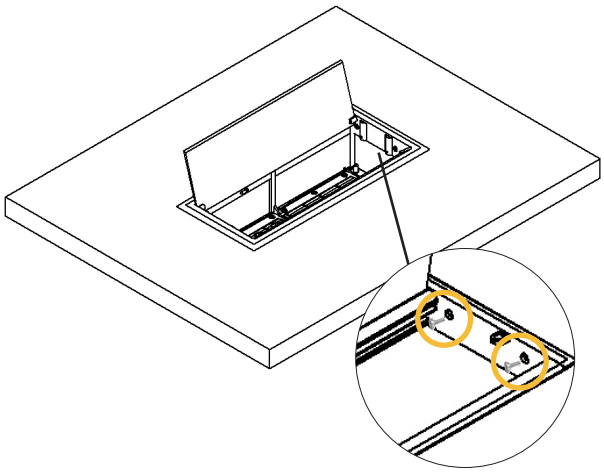

4 Conecte os cabos de energia e dados.

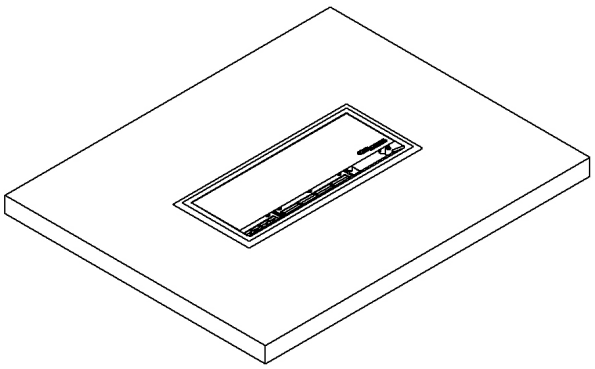

Dúvidas sobre a instalação, entre em contato pelo fone 0800 702 6828.