Caixa de Mesa OpenBox Alumínio 8 blocos

Referências: QM 17250.00 (Preto), QM 17250.01 (Cinza), QM 17250.02 (Branco), QM 17050.09 (Outras Cores)

Especificações:

- Fornecimento: Unitário
- Composição: Termoplástico de Engenharia e Alumínio Injetado.
- Temperatura de operação: -20°C a +80°C / -20°C a +180°C
- Tipo de Pintura: Pintura eletrostática a pó
- Cores disponíveis: Preto, Cinza, Branco, Outras cores (consultar).
- Espessura camada de tinta: 60µ a 100µ
- Código de barras: 7899951463476, 7899951463483, 7899951463490, 7899951408446
- Peso Kg: 0,860
- Medidas em (mm) L x A x P: 265 x 150 x 115
- Gabarito de corte (mm): 254 X 100
- Tomadas: Tomada retangular 20A NBR 14136:2012 – Certificação junto ao INMETRO.
- Cabo de alimentação: Não fornecido.
- Tensão máxima - Freqüência - Corrente: 250V AC - 60Hz - 10A.

- Fundo do produto é de uso opcional.

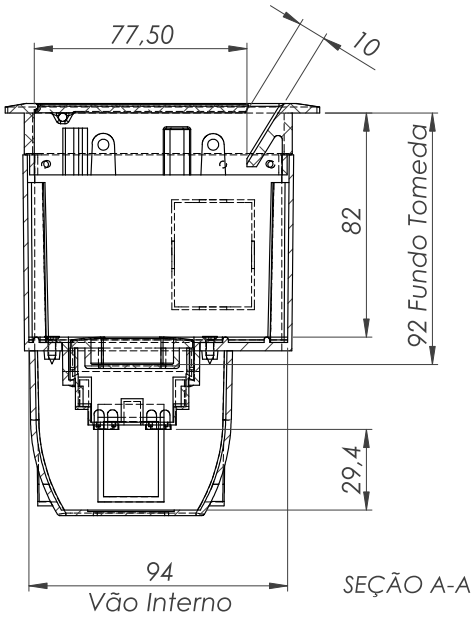

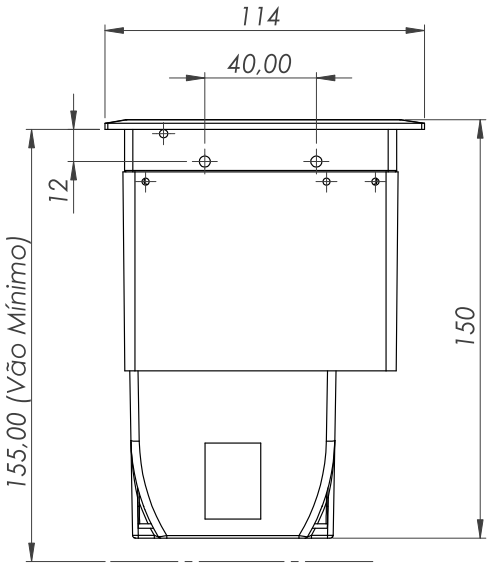

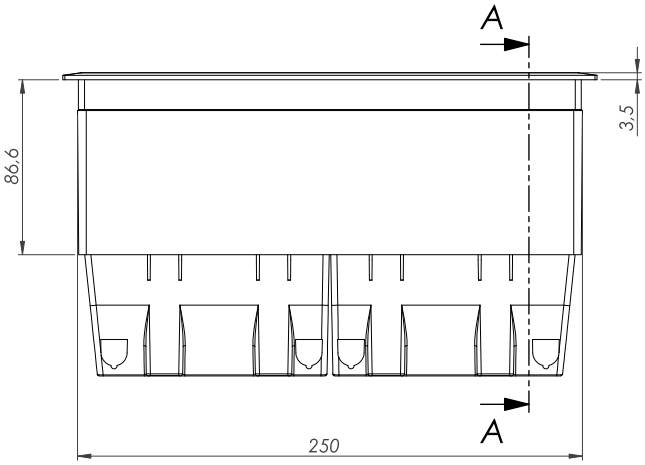

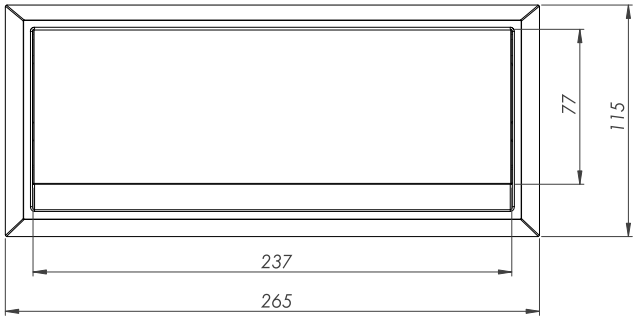

Individual Cubagem (mm)				
Largura	Altura	Profundidade (mm)	Cubagem (mm³)	Peso (Kg)
290	160	140	6496000	1,000

Cubagem embalagem contendo 10 peças				
Largura	Altura	Profundidade (mm)	Cubagem (mm³)	Peso (Kg)
600	400	300	72000000	11,000